# M0124D-Ⅳa型（20インチ）ASSY図
# M00512D-Ⅳa型

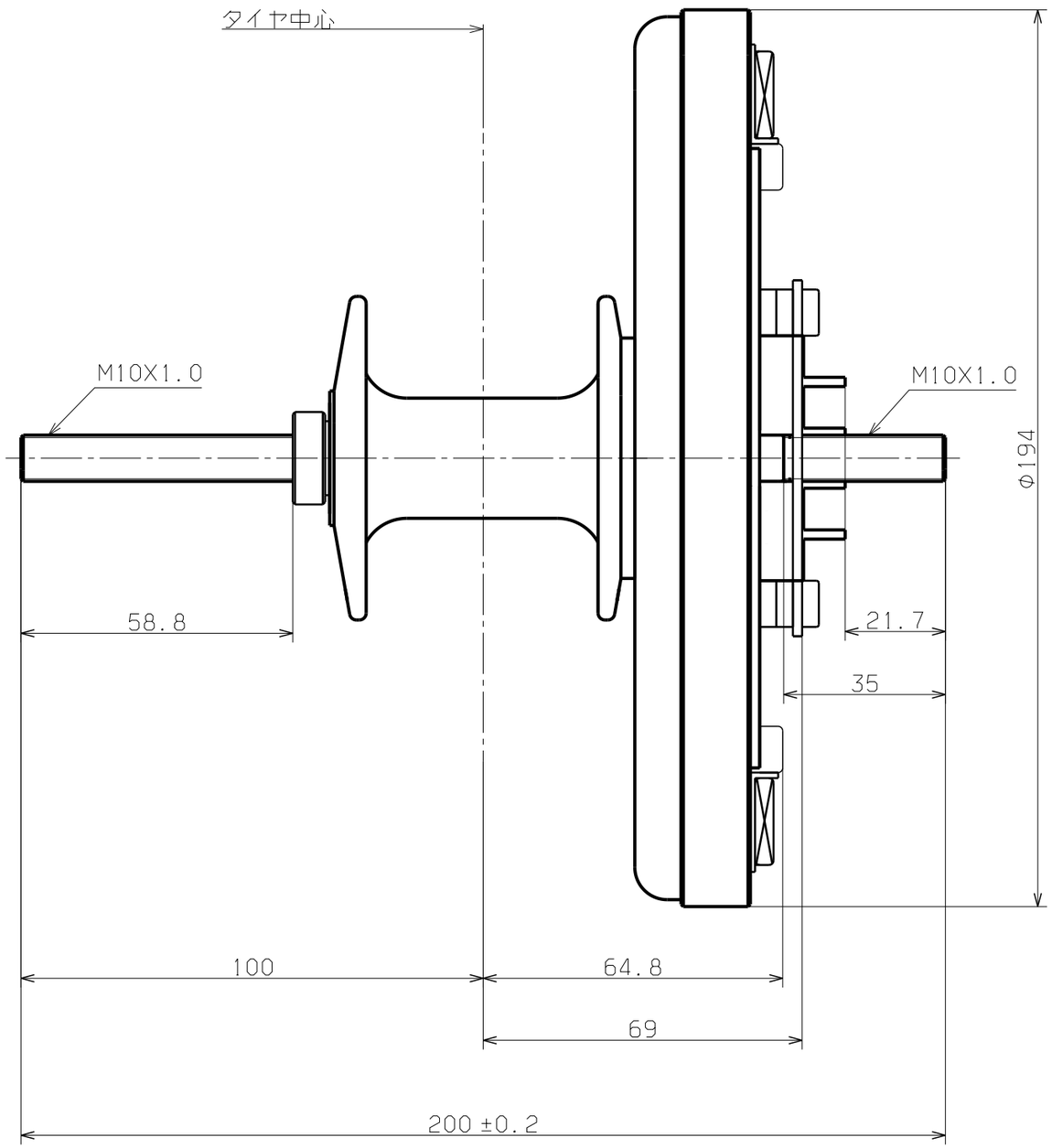


配線は省略

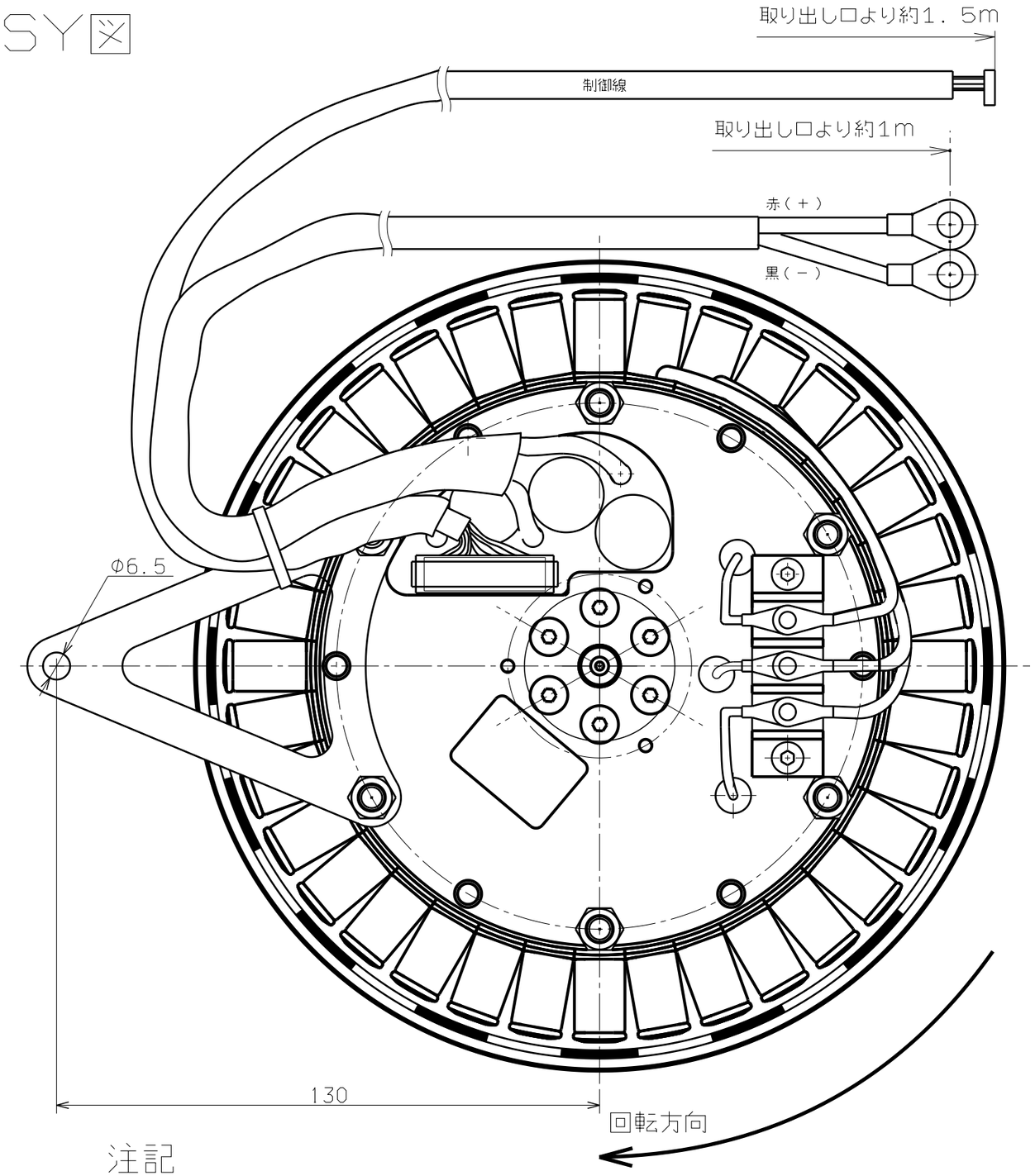


注記

スポーク，リムは省略

H. UCHIYAMA

2014. 2. 26